Projecteur LED sans détecteur

Spot Way N

avec interrupteur crépusculaire
EAN 4007841 058678
Réf. 058678
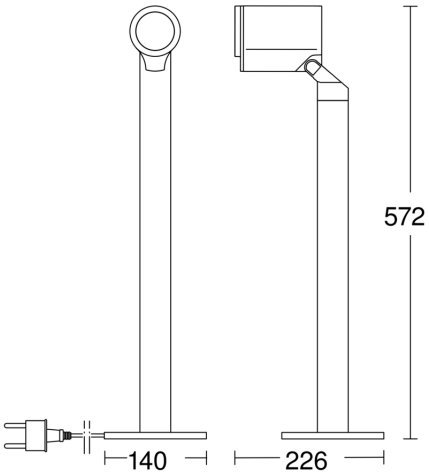
Dessin dimensionnel